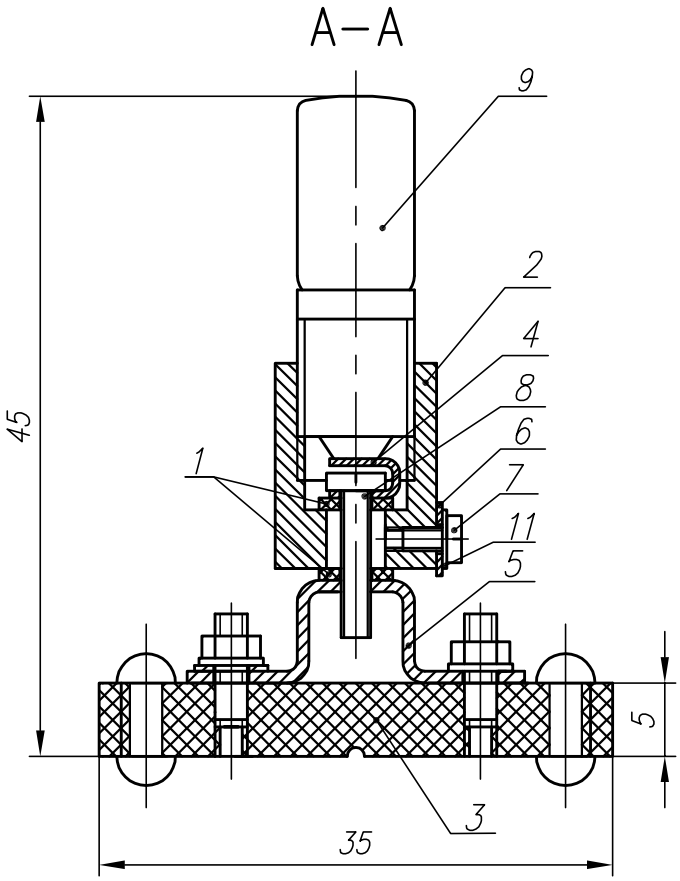


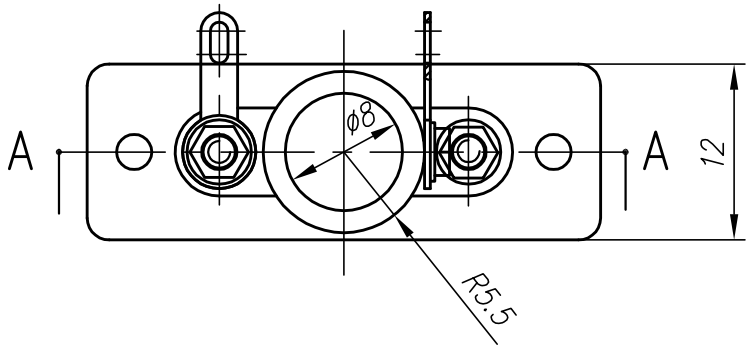


Щриховката е по БДС 2.312 – 87

| | | | | |
|---|---|---|---|---|
| | ISO 2768–m | Мащаб 2:1 | Маса | |
| Отг. отдел ОТСК | Техническа справка С. Панталеев | Вид на документа чертеж сборен | | Статус на документа Въведен |
| ТУ–София | Разработил М. Хайлезов | Наименование, доп. наименование Лампа сигнална | | ЛС 02.00.00 |
| | Одобрил Г. Станчев | | | Изм. / Дата на изд. 20.11.08 / Език bg / Лист 1/1 |

A4